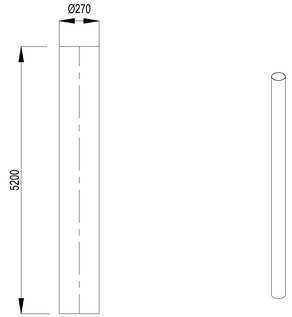

SOLDA OXI-ACETILENO - EXTENSëO XI - D=270mm
ESC: 1/50

SOLDA OXI-ACETILENO - EXTENSëO I - D=270mm
ESC: 1/10

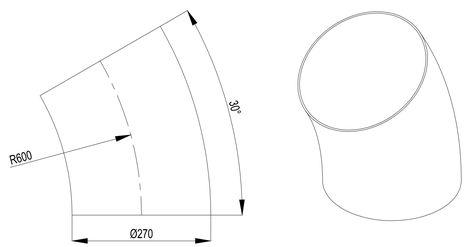

SOLDA OXI-ACETILENO - CURVA 30Ü- D=270mm
ESC: 1/5

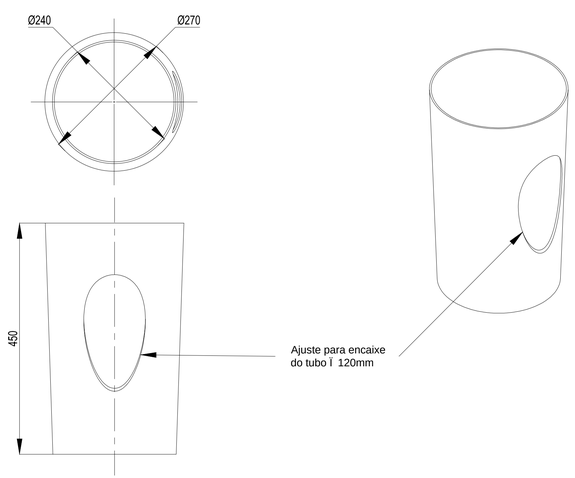

SOLDA OXI-ACETILENO - REDUë ëO Ï 270mm - Ï 240mm - C/ ORIFÊCIO
ESC: 1/5

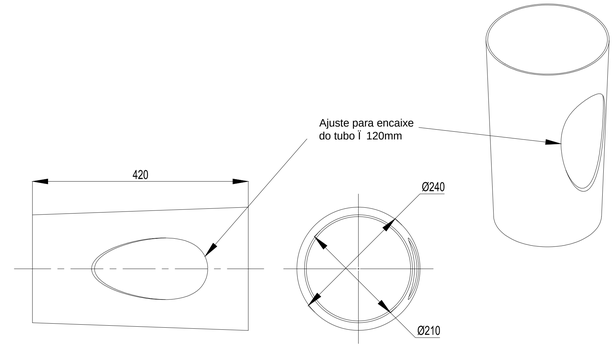

SOLDA OXI-ACETILENO - REDUë ëO Ï 240mm - Ï 210mm - C/ ORIFÊCIO
ESC: 1/5

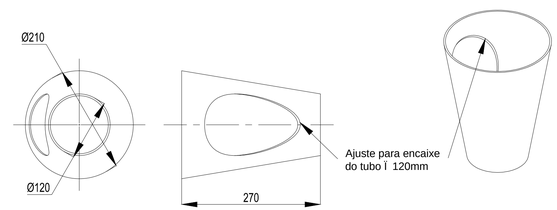

SOLDA OXI-ACETILENO - REDUë ëO Ï 210mm - Ï 120mm - C/ ORIFÊCIO
ESC: 1/5

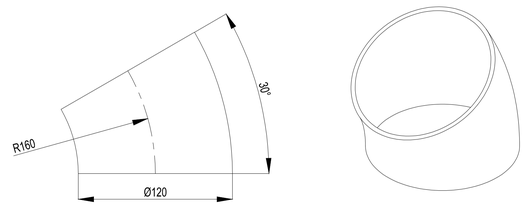

SOLDA OXI-ACETILENO - CURVA 30Ü- D=120mm
ESC: 1/2

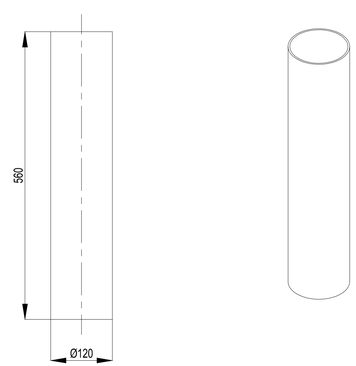

SOLDA OXI-ACETILENO - EXTENSëO II - D=120mm
ESC: 1/5

OBS.: CONFERIR MEDIDAS EM OBRA

INSTITUTO FEDERAL
RS.GOVERNO
Campus Pelotas

NPO - NÚCLEO DE PROJETOS E OBRAS
Pra- a 20 de Setembro, 455 - Centro - CEP 96015-360 - PELOTAS/RS
(53) 2123.1150 | 2123.1103 - npo@pelotas.ifsul.edu.br

RESPONSÁVEL TÉCNICO/PROJETO:
VALMIR CUNHA CANHADA JR.
Engenheiro Civil CREA-RS 66.417
NPO - N¼cleo de Projetos e Obras

RESPONSÁVEL TÉCNICO/EXECUÇÃO:

PROPRIETÁRIO:
IFSul - Instituto Federal de Educa- «o,
Ci° ncia e Tecnologia Sul-rio-grandense

REFORMA CURSO DE MECÂNICA

PROJETO ARQUITETÔNICO

SOLDA OXI-ACETILENO - COMPONENTES II

DESENHO	Elu/se Campos
VISTO	
MODIF. EM	
ARQUIVO	CPE 004/2011
DATA	NOVEMBRO/2011
ESCALA	indicada
PRANCHA	PAR 09/24

\\FILESERV-NPO.ADM.PELOTAS.IFSUL.EDU.BR\NPO\MECANICA 2011\HDWG - NOVO\CPE 004-2011 - PROJETO MECANICO 07-11.DWG